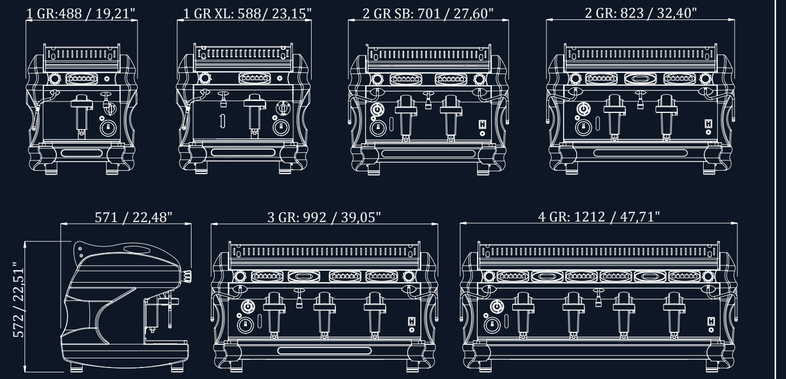

Caldaia in rame a circuito termosifonico - tubature in rame
Copper inner boiler continuos heat circulation - pipes made in copper
Interner Kassel aus Kupfer, Heißwasserheizung - röhren aus kupfer
Chaudière en cuivre, circulation par thermosiphon - tuyaturie en cuivre
Caldera a circulacion termosifonica - tuberias de cobre

Gruppi termocompensati
Heat-balancing units
Temperaturausgleichsgruppen
Groupes thermocompensés
Grupo profesional hidraulico con circulation termosifonica

GRUPPI / GROUPS / GRUPPEN / GROUPES / GRUPOS *	1	1	1 XL	2 SB	2 SB	2	2	3	3	4
	Trad. (4 lt.)	Trad. (7 lt.)	Trad. (7 lt.)	Stand. (6 lt.)	Trad. (8 lt.)	Stand. (11 lt.)	Trad. (14 lt.)	Stand. (14 lt.)	Trad. (21 lt.)	Trad. (27 lt.)
Peso kg/lbs - Net weight - Nettogewicht - Poids net - Peso	41/90	48/106	55/121	57/125	62/137	70/154	75/165	80/176	90/198	105/231
Caldaia lt./US GAL - Boiler - Kassel - Chaudière - Caldera	4/1,1	7/1,85	7/1,85	6/1,59	8/2,12	11/2,91	14/3,7	14/3,7	21/5,5	27/7,1
Watt (220 ÷ 240)	2150 2530	2350 2765	2350 2765	2650 3130	2350 2765	3500 4130	3700 4360	4700 5560	5450 6450	5700 6750
Volt	110/230/240/400									
Portafiltri - Filter holders - Filter Träger - Porte-filtre - Portafiltro	2	2	2	3	3	3	3	4	4	4

* **Groups type: trad. (4,4 kg)** = tradizionale / traditional / traditionnels / traditionelle / tradicionales
Groups type: stan. (1,5 kg) = standard / standard / standard / standard / standard



1 group switch model
Lighted switch

1 group electronic model
Touch-screen key push button

Nero - Black - Schwarz - Noir - Negro

Bianco - White - Weiss - Blanc - Blanco

Rosso - Red - Rot - Rouge - Rojo



2020/07 Rev005

BFC S.r.l. via Martiri Delle Foibe, 15
31015 Scomigo di Conegliano - TV - ITALY
tel.: +39 0438 394979 fax: +39 0438 394587
e-mail: info@bfcsrl.it www.bfcsrl.it

coffee BFC machines

Yes for me, please!



TURBO STEAMER - Automatico sonda vapore

Auto probe steamer - Turbo APS
Automatischer Dampferzeuger APS-sonde
Turbo vapeur automatique de sonde
Vapor automático de la punta de prueba



T.C.I. – Temperatura controllo indipendente
Con la nuova tecnologia T.C.I. si ha la capacità di gestire la temperatura di erogazione di ogni singolo gruppo, con la massima semplicità e la massima precisione. Dai display è possibile controllare e gestire in tempo reale la temperatura dell'acqua di ogni singolo gruppo. Un innovativo circuito di preriscaldamento dell'acqua garantisce un'eccellente stabilità termica anche in situazioni estreme. Caldaie coibentate per risparmio energetico.

T.C.I. – Independent temperature control
Thanks to the new T.C.I. technology, each single group's delivery temperature can be easily managed, with maximum precision. From the displays, the water temperature of each single group can be managed in real time. An innovative water pre-heating circuit guarantees excellent thermal stability, even in intense working conditions. Insulated boilers to save energy.





2 groups electronic model Easy version



3 groups electronic model Plus version



2 groups SB electronic model
Touch-screen key push button



2 groups switch model
Lighted switch



2 groups electronic model
Touch-screen key push button



3 groups lever dispensing



coffee BFC machines

Yes for me, please!